2° C t STA recup 5° TEST 17 – 05 - 12

Cognome : …… Nome : ……

1. Questa forma d'onda è una :

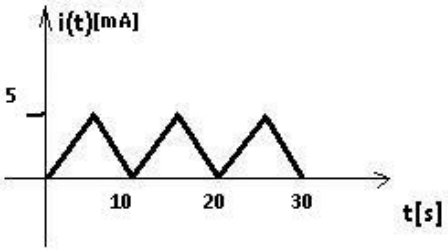

tensione periodica triangolare unipolare positiva
tensione alternata
corrente periodica triangolare unipolare positiva
corrente alternata
nessuno dei precedenti

2.Disegna una tensione digitale binaria bipolare (non alternata)

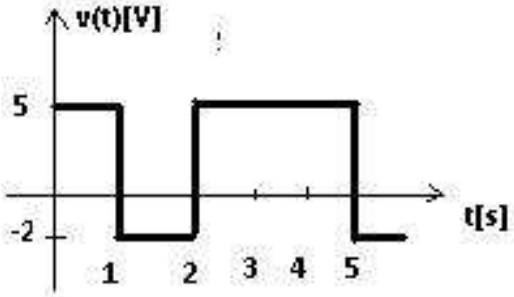

3. Disegna una tensione digitale multilivello unipolare positiva

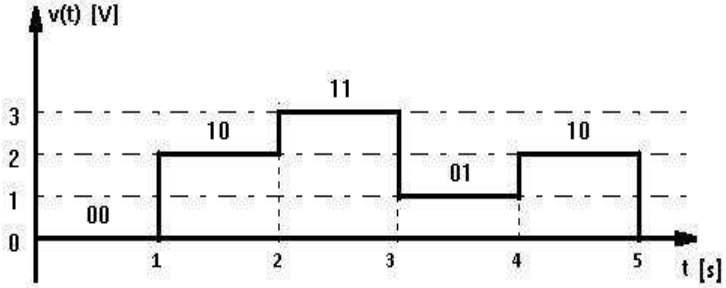

4. Disegna una corrente alternata, non sinusoidale

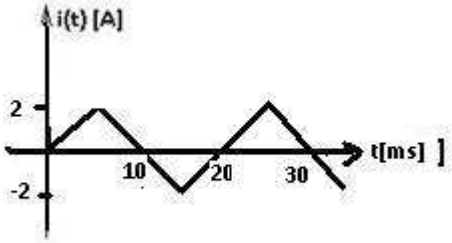

5. Dato il seguente circuito calcola :

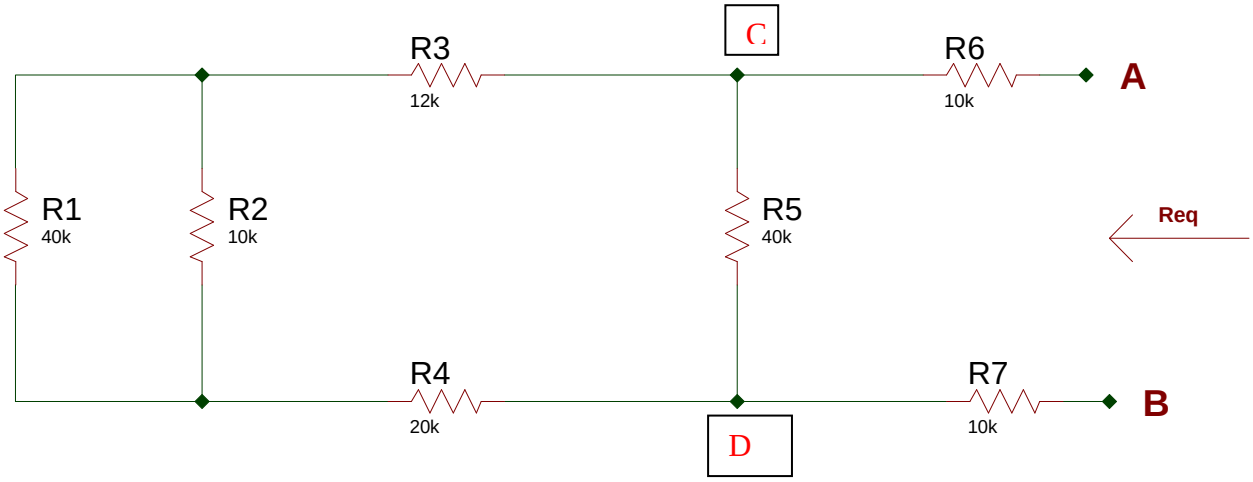

a) Req = [(R1//R2 +R3+R4) // R5] +R6+R7 = 40K

b) Icc, collegando tra A e B un generatore da 40 [V] (anodo collegato ad A)

Icc = Vcc / Req = 40/40 = 1 [mA]

c) la tensione V_{CD} V_{CD} = Vcc*R_{CD} / Req = 40*20/40= 20[V]

d) la corrente in R5 I_{R5} = V_{CD} / R5 = 20/40 = 0,5 [mA]

6. Le 2 Leggi di Kirchhoff dicono che : 1°) Somma algebrica correnti in un Nodo = 0
2°) Somma algebrica tensioni lungo una maglia = 0

VALUTAZIONE

	BASE	1	2	3	4	5a	5b	5c	5d	5	TOT	VOTO
Pt max	20	5	5	5	5	15	10	15	10	10	100	10
Pt acq.	20											