III B inf ELETTRONICA 6° test FILA 1 sab 5-6-2010

1. Disegnare lo schema circuitale di un Contatore Asincrono Modulo **16** , utilizzando **FF JK n.e.t.**
2. Che tipo di conteggio si ottiene sulle uscite Qi ?
3. Disegnare il grafico temporale delle uscite Qi
4. **Con lo stesso circuito** si può ottenere il Conteggio inverso in due modi : quali ?
5. Per interrompere il conteggio al numero **$(6)_{10}$, compreso,** che modifiche si devono apportare al circuito?

6. Che tipo di conteggio effettua questo circuito e a quale numero ricicla ?

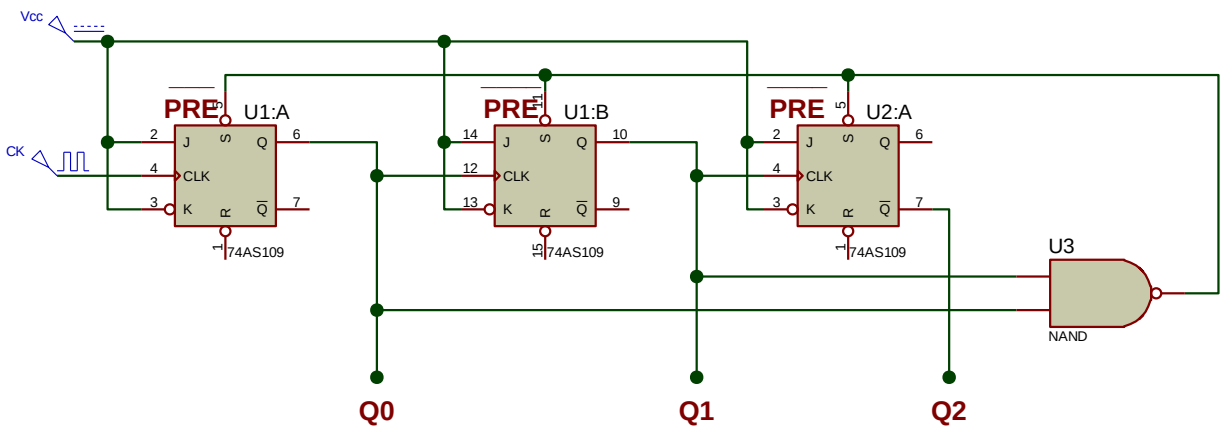

7. Schema del contatore sincrono Modulo 8 UP

VALUTAZIONE

	Base	1	2	3	4	5	6	7	TOT	VOTO
Pt.max	20	15	5	15	10	10	10	15	100	10
Pt.acq.	20									

III B inf ELETTRONICA 6° test FILA 2 sab 5-6-2010

1. Disegnare lo schema circuitale di un Contatore Asincrono Modulo **16** , utilizzando **FF JK p.e.t.**
2. Che tipo di conteggio si ottiene sulle uscite Qi ?
3. Disegnare il grafico temporale delle uscite Qi .
4. **Con lo stesso circuito** si può ottenere il Conteggio inverso in due modi : quali ?
5. Per interrompere il conteggio al numero **$(6)_{10}$, compreso,** che modifiche si devono apportare al circuito?

6. Che tipo di conteggio effettua questo circuito e a quale numero ricicla ?

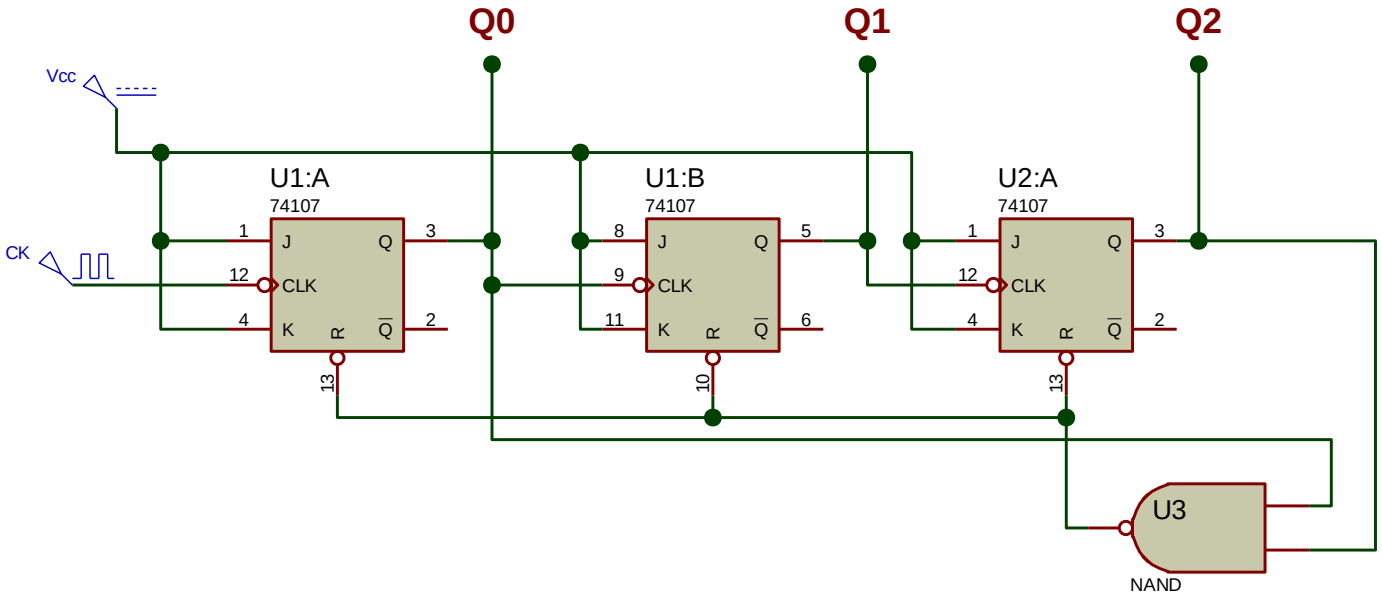

7. Schema del contatore sincrono Modulo 8 UP

VALUTAZIONE

	Base	1	2	3	4	5	6	7	TOT	VOTO
Pt.max	20	15	5	15	10	10	10	15	100	10
Pt.acq.	20									