III A ele **ELETTRONICA** **5° test FILA 1** **gio 26 - 5 - 2011**

COGNOME : …….. NOME : ……

1. Schemi dei LATCH D con Enable e JK con Enable e relative Tavole di Verità.
2. Tav di Verità FF JK con comandi PRE e CLR
3. Che differenza c'è tra Latch , Latch con En e FF ?
4. Completa il cronogramma di Q , scrivendo nel grafico il nome dei vari comandi :

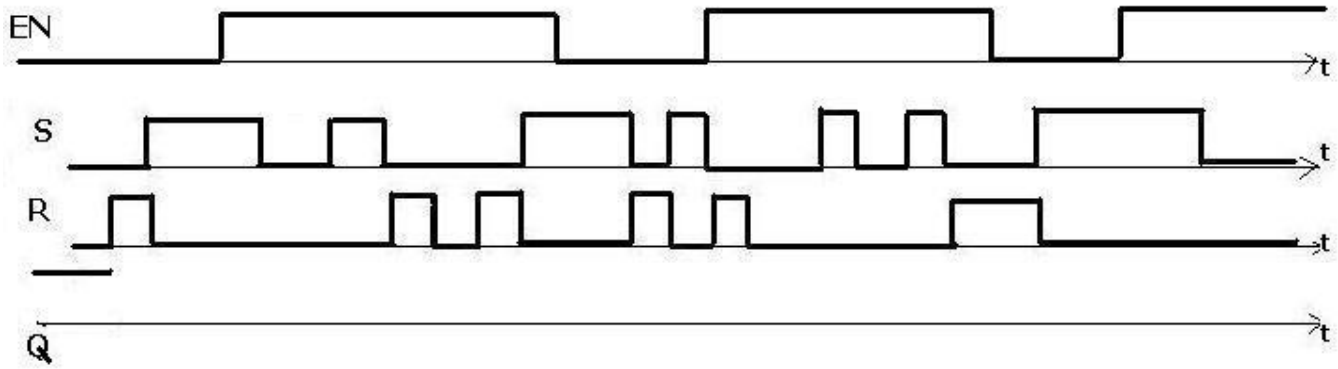

5. Completa il cronogramma di Q , scrivendo nel grafico il nome dei vari comandi :

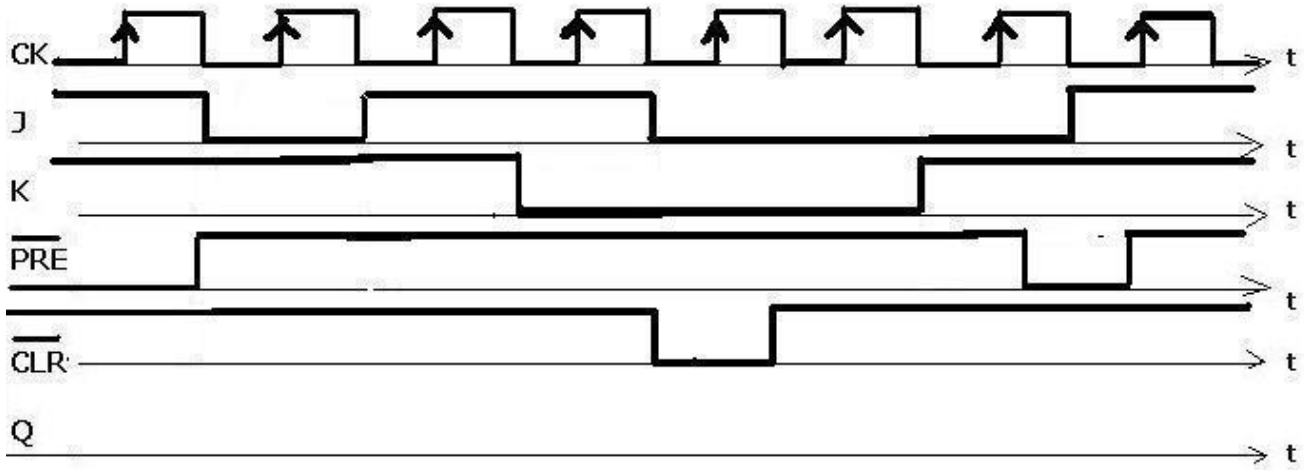

6. Disegnare lo schema circuitale di un Contatore Asincrono UP Modulo **16**
7. Per interrompere il conteggio al numero **$(8)_{10}$, compreso,** che modifiche si devono apportare al circuito?
8. Che tipo di conteggio effettua questo circuito e a quale numero ricicla ?

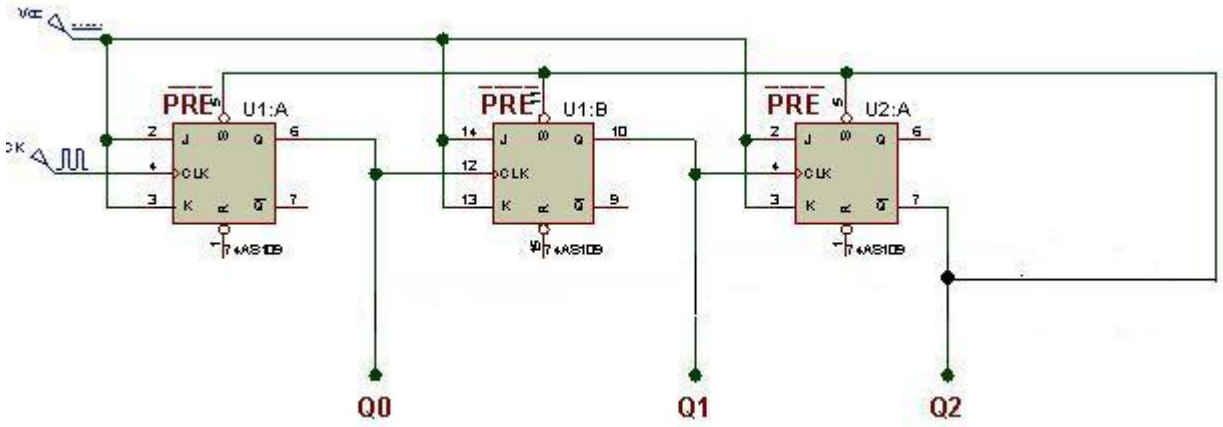

VALUTAZIONE

	Base	1	2	3	4	5	6	7	8	TOT	VOTO
Pt.max	**20**	**12**	**5**	**8**	**15**	**15**	**5**	**10**	**10**	**100**	**10**
Pt.acq.	**20**										