III A ele ELETTRONICA 2° test - FILA 1 18 -11-10

Nome …….. Cognome…….

1) **Le funzioni logiche elementari sono : NOT , OR , AND , NOR , NAND , EX – OR , EX - NOR**

2) **Questa è la Tavola di Verità della funzione logica : OR**

A	B	Y
0	0	0
0	1	1
1	0	1
1	1	1

3) **In questa situazione , A = 0 e B = 1 , quali LED si accendono ?**

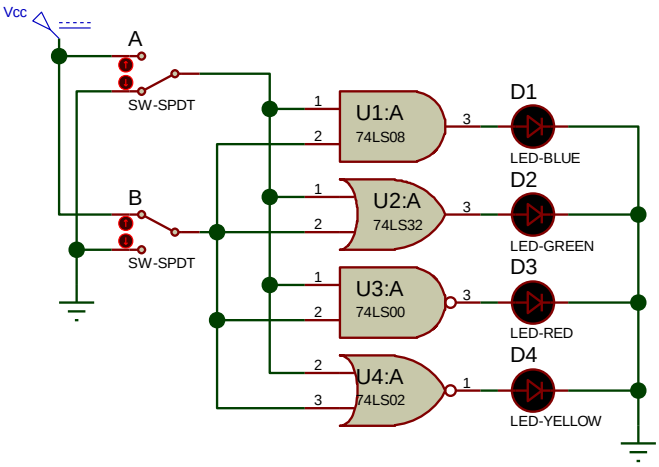

D2 e D3, perché uscita AND = 0
" OR = 1
" NAND = 1
" NOR = 0

4) **Determina la funzione logica Y , scrivendo le funz. logiche all'uscita di ogni porta .**

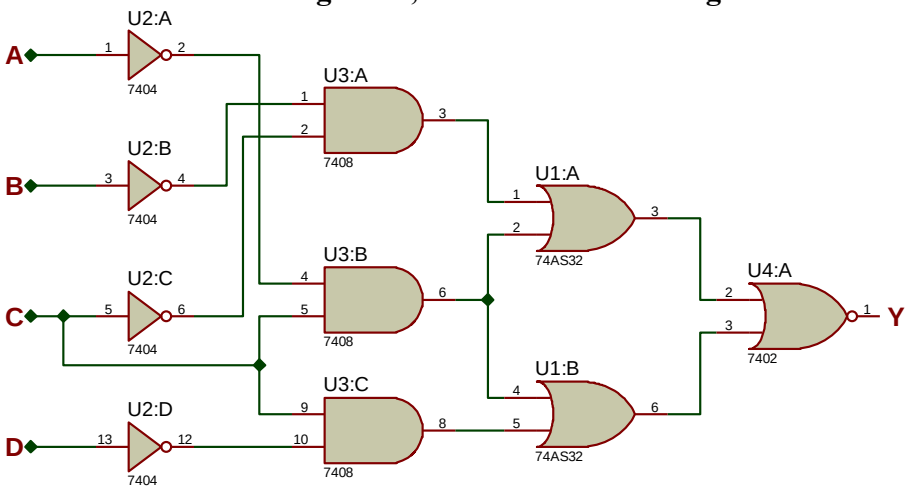

5) **Scrivi il Teorema di De Morgan nelle 2 forme**

6) $Y = \overline{A}\overline{B}\overline{C} + \overline{B}\overline{D}$ **: cosa ottengo ?**

7) **Il Teorema dell' Annullamento , nelle 2 forme , è :**

8) **SEMPLIFICA :** $Y = \overline{A}\overline{B}\overline{C}D + \overline{A}BCD + \overline{A}\overline{B}\overline{C}\overline{D} + \overline{A}BC\overline{D}$

VALUTAZIONE

	BASE	ES 1	ES 2	ES 3	ES 4	ES 5	ES 6	ES. 7	ES .8	TOT	VOTO
Pt max	20	5	5	10	15	10	10	10	15	100	10
Pt realizzati	20										

III A ele ELETTRONICA 2° test - FILA 2 18 -11-10

Nome…… cognome……

1) **Le funzioni logiche elementari sono : …… , …… , …… , …… , …… , …….. , ……..**

2) **Questa è la …… della funzione logica ……**

A	B	Y
0	0	0
0	1	0
1	0	0
1	1	1

3) **In questa situazione , A = 1 e B = 1 , quali LED si accendono ?**

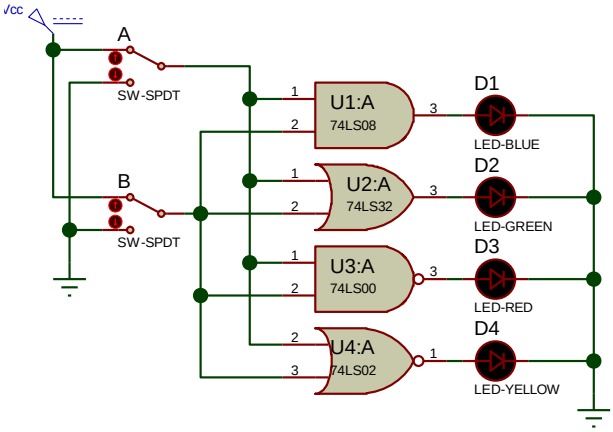

4) **Determina la funzione logica Y , scrivendo le funz. logiche all'uscita di ogni porta .**

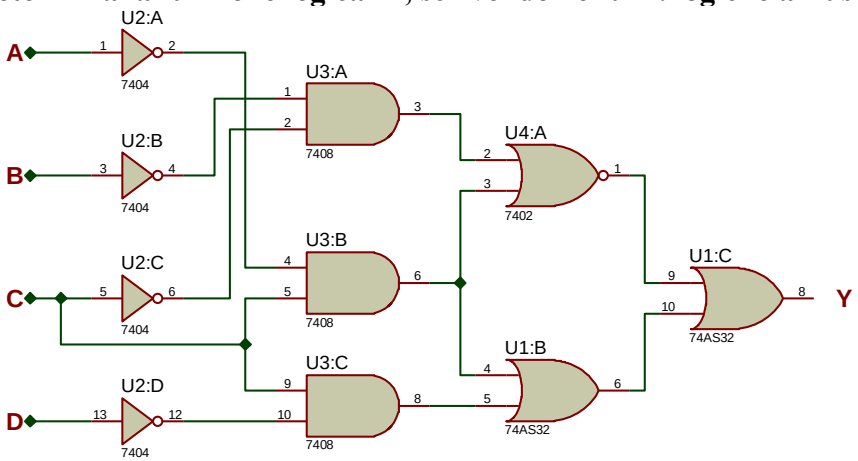

5) **Scrivi il Teorema di De Morgan nelle 2 forme**

6) $Y = \overline{(A+C) \cdot (B+D)}$ **: cosa ottengo ?**

7) **Il Teorema dei Complementi , nelle 2 forme , è :**

8) **SEMPLIFICA :** $Y = A\bar{B}C\bar{D} + ABCD + \bar{A}BCD + ABC\bar{D}$

VALUTAZIONE

	BASE	ES 1	ES 2	ES 3	ES 4	ES 5	ES 6	ES. 7	ES.8	TOT	VOTO
Pt max	20	5	5	10	15	10	10	10	15	100	10
Pt realizzati	20										