Classe 2° At **3° TEST FILA 1** **19 - 01 - 2017**

Cognome : …… Nome : ……

1. Per accendere un Led con un generatore di tensione continua da 15[V] bisogna usare una R di protezione da

- ☐ 330 [Ω] serie E24
- ☐ 1,3 [KΩ] "
- ☐ 10 [KΩ] "
- ☐ 820 [Ω] "
- ☐ nessuna delle precedenti

2. In un circuito con 3 Led in parallelo l'unica R in serie al Gen da 12[V] deve valere (serie E24) :

- ☐ 1 [KΩ]
- ☐ 0,3 [KΩ]
- ☐ 820 [Ω]
- ☐ 10 [KΩ]
- ☐ nessuna delle precedenti

3.

A	B	Y
0	0	1
0	1	1
1	0	1
1	1	0

Questa è la Tavola di Verità della Porta Logica :

- ☐ AND
- ☐ OR
- ☐ NOR
- ☐ NAND
- ☐ nessuna delle precedenti

4. La funzione logica Y è :

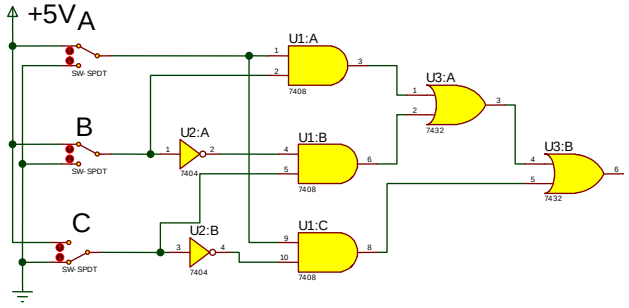

- ☐ Y= (A+B)*(C+Bn)*(A+Cn)
- ☐ Y= ABn+CB+AC
- ☐ Y= AB+CBn+ACn
- ☐ Y= (A+B)*(C+B)*(A+C)
- ☐ nessuna delle precedenti

5. In un circuito con 3 Led in serie e un Gen da 8[V], la R deve valere (serie E24):

- ☐ 200 [Ω]
- ☐ 300 "
- ☐ 820 "
- ☐ 1000 "
- ☐ nessuna delle precedenti

6. L' Hard disk è una memoria :

- ☐ di massa
- ☐ principale
- ☐ secondaria
- ☐ magnetica
- ☐ nessuna delle precedenti

7. Per poter gestire 4 GB di memoria, un µP deve avere un Address Bus con :

- ☐ 30 linee
- ☐ 20 "
- ☐ 32 "
- ☐ 16 "
- ☐ nessuna delle precedenti

8. Un microprocessore (µP) con 24 bit di indirizzo può gestire una memoria da :

- ☐ 24 MB
- ☐ 16 MB
- ☐ 24 KB
- ☐ 16 KB
- ☐ nessuna delle precedenti

9. RAM da 64 KB, indirizzo (3FA8)H ; 8 bit meno significativi per le righe, i rimanenti per le colonne; corrisponde alla locazione :

- ☐ Riga 168, Colonna 63 in Base 10
- ☐ Riga 63, Colonna 168 "
- ☐ Riga 16.296, Colonna 16296 "
- ☐ n° 16296 "
- ☐ nessuna delle precedenti

10. L'indirizzo di una locazione di memoria relativa a un HD permette di individuare :

- ☐ La riga e la colonna corrispondenti alla locazione
- ☐ Il settore e la traccia "
- ☐ La RAM e la locazione della RAM
- ☐ Il numero del solco corrispondente
- ☐ nessuna delle precedenti

11. In un Sistema a uP, tutti i dispositivi sono normalmente mantenuti nello stato di ALTA IMPEDENZA per :

- ☐ evitare conflitti sui BUS
- ☐ consumare meno energia
- ☐ permettere lo scambio dati fra CPU e un solo dispostivo per volta
- ☐ velocizzare le operazioni di lettura/scrittura
- ☐ nessuna delle precedenti

12. I tempi di accesso alle memorie sono :

- ☐ 3-4 millisec per HD
- ☐ 3-4 microsec per HD
- ☐ poche decine di nanosec per le RAM
- ☐ centinaia di microsec per le RAM
- ☐ nessuna delle precedenti

13. Sono memorie secondarie :

- ☐ HD
- ☐ CD/DVD
- ☐ RAM
- ☐ Pen drive
- ☐ nessuna delle precedenti

14. Indica le affermazioni vere :

- ☐ Il controller è un circuito elettronico (HW) che gestisce, al posto della CPU, memorie secondarie o periferiche I/O
- ☐ Il controller è un programma (SW) che gestisce, al posto della CPU, memorie secondarie o periferiche I/O
- ☐ Il driver è un SW che gestisce una determinata periferica I/O
- ☐ Il driver è un circuito elettronico (HW) che gestisce, al posto della CPU, memorie secondarie o periferiche I/O
- ☐ nessuna delle precedenti

VALUTAZIONE

	BASE	1	2	3	4	5	6	7	8	9	10	11	12	13	14	TOT	VOTO
Ptmax	**30**	**5**	**5**	**5**	**5**	**5**	**5**	**5**	**5**	**5**	**5**	**5**	**5**	**5**	**5**	**100**	**10**
Pt acq	**30**																

Classe 2° At **3° TEST FILA 2** **19 – 01 - 2017**

1. Cognome : …… Nome : ……

1. Per accendere un Led con un generatore di tensione continua da 10[V] bisogna usare una R di protezione da

- ☐ 330 [Ω] serie E24
- ☐ 1,3 [KΩ] "
- ☐ 10 [KΩ] "
- ☐ 820 [Ω] "
- ☐ nessuna delle precedenti

2. In un circuito con 4 Led in parallelo l'unica R in serie al Gen da 12[V] deve valere (serie E24) :

- ☐ 1 [KΩ]
- ☐ 0,25 [KΩ]
- ☐ 270 [Ω]
- ☐ 10 [KΩ]
- ☐ nessuna delle precedenti

3.

A	B	Y
0	0	0
0	1	1
1	0	1
1	1	1

Questa è la Tavola di Verità della Porta Logica :

- ☐ AND
- ☐ OR
- ☐ NOR
- ☐ NAND
- ☐ nessuna delle precedenti

4. La funzione logica Y è :

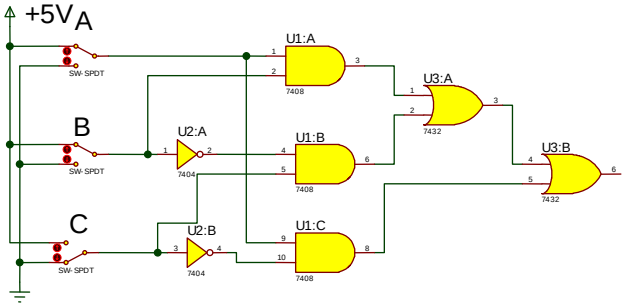

- ☐ Y= (A+B)*(C+Bn)*(A+Cn)
- ☐ Y= ABn+CB+AC
- ☐ Y= AB+CBn+ACn
- ☐ Y= (A+B)*(C+B)*(A+C)
- ☐ nessuna delle precedenti

5. In un circuito con 4 Led in serie e un Gen da 12[V], la R deve valere (serie E24):

- ☐ 250 [Ω]
- ☐ 390 "
- ☐ 820 "
- ☐ 1000 "
- ☐ nessuna delle precedenti

6. Il DVD è una memoria :

- ☐ di massa
- ☐ principale
- ☐ secondaria
- ☐ magnetica
- ☐ nessuna delle precedenti

7. Per poter gestire 16 GB di memoria, un µP deve avere un Address Bus con :

- ☐ 30 linee
- ☐ 20 "
- ☐ 34 "
- ☐ 16 "
- ☐ nessuna delle precedenti

8. Un microprocessore (µP) con 20 bit di indirizzo può gestire una memoria da :

- ☐ 24 MB
- ☐ 16 MB
- ☐ 1 MB
- ☐ 16 KB
- ☐ nessuna delle precedenti

9. RAM da 64 KB, indirizzo (47E9)H ; 8 bit più significativi per le righe, i rimanenti per le colonne; corrisponde alla locazione :

- ☐ Riga 71, Colonna 233 in Base 10
- ☐ Riga 233, Colonna 71 "
- ☐ Riga 18409, Colonna 18409 "
- ☐ n° 18409 "
- ☐ nessuna delle precedenti

10. L'indirizzo di una locazione di memoria relativa a una RAM permette di individuare :

- ☐ La riga e la colonna corrispondenti alla locazione
- ☐ Il settore e la traccia "
- ☐ il numero progressivo della locazione
- ☐ Il numero del solco corrispondente
- ☐ nessuna delle precedenti

11. In un Sistema a uP, tutti i dispositivi sono normalmente mantenuti nello stato di ALTA IMPEDENZA per :

- ☐ evitare conflitti sui BUS
- ☐ consumare meno energia
- ☐ permettere lo scambio dati fra CPU e molti dispostivi contemporaeam.
- ☐ velocizzare le operazioni di lettura/scrittura
- ☐ nessuna delle precedenti

12. I tempi di accesso alle memorie sono :

- ☐ 3-4 millisec per HD
- ☐ 3-4 nanosec per HD
- ☐ poche decine di nanosec per le RAM
- ☐ centinaia di microsec per le RAM
- ☐ nessuna delle precedenti

13. Sono memorie principali :

- ☐ HD
- ☐ CD/DVD
- ☐ RAM
- ☐ ROM
- ☐ nessuna delle precedenti

14. Indica le affermazioni vere :

- ☐ Il controller è un circuito elettronico (HW) che gestisce, al posto della CPU, memorie secondarie o periferiche I/O
- ☐ Il controller è un programma (SW) che gestisce, al posto della CPU, memorie secondarie o periferiche I/O
- ☐ Il driver è un SW che gestisce una determinata periferica I/O
- ☐ Il driver è un circuito elettronico (HW) che gestisce, al posto della CPU, memorie secondarie o periferiche I/O
- ☐ nessuna delle precedenti

VALUTAZIONE

	BASE	1	2	3	4	5	6	7	8	9	10	TOT	VOTO
Ptmax	**30**	**5**	**5**	**5**	**5**	**5**	**5**	**5**	**5**	**5**	**5**	**100**	**10**
Pt acq	**30**												