III B inf **ELETTRONICA** **6° test FILA 1** **gio 26 - 5 - 2011**

COGNOME : …….. NOME : ……

1. Schemi dei LATCH SR con Enable e JK con Enable e relative Tavole di Verità.
2. Che cosa fa il circuito CRT in ingresso al Flip - Flop JK ?
3. Disegna e spiega il CRT per fronte di discesa del CK, grafici di IN e OUT compresi.
4. Completa il cronogramma di Q , scrivendo nel grafico il nome dei vari comandi :

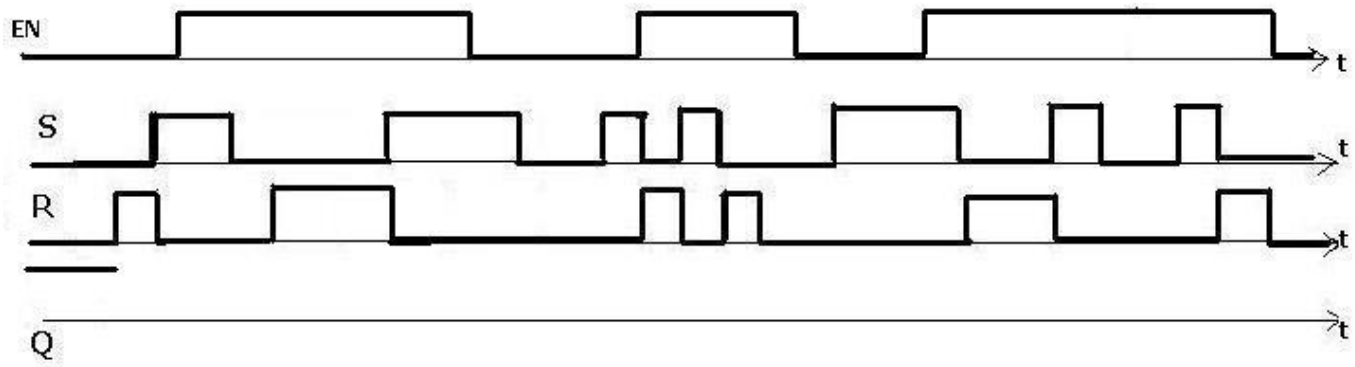

5. Completa il cronogramma di Q , scrivendo nel grafico il nome dei vari comandi :

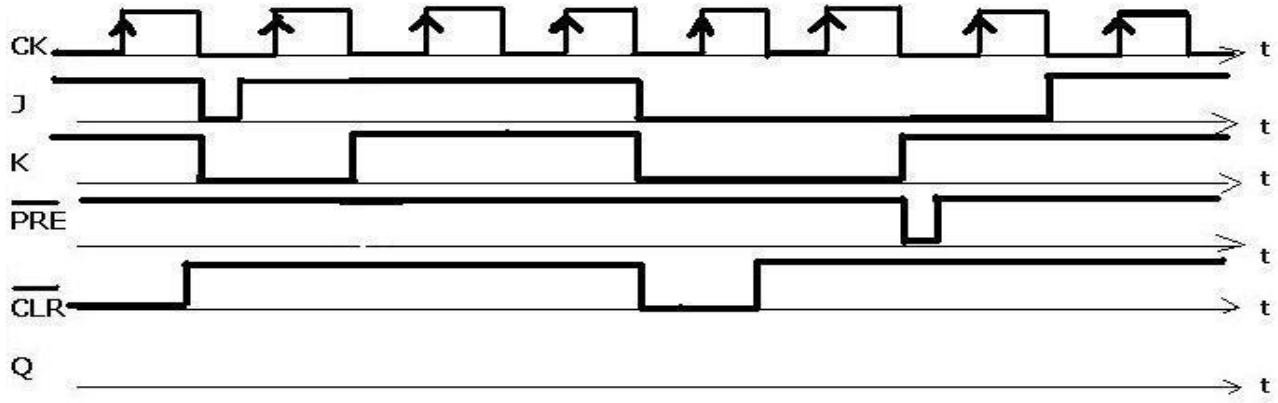

6. Disegnare lo schema circuitale di un Contatore Asincrono UP Modulo **16** , utilizzando **FF JK n.e.t.**
7. Per interrompere il conteggio al numero **$(9)_{10}$, compreso,** che modifiche si devono apportare al circuito?
8. Che tipo di conteggio effettua questo circuito e a quale numero ricicla ?

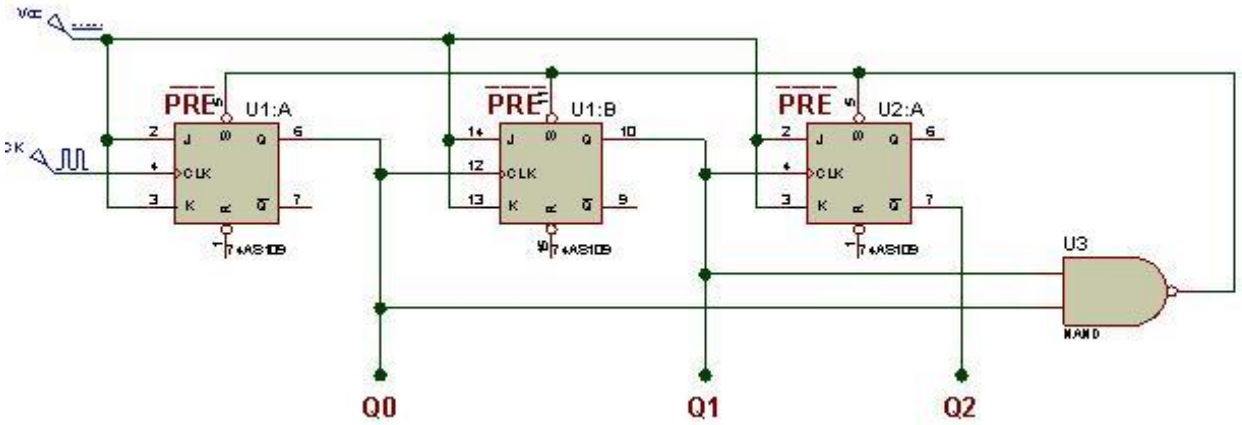

VALUTAZIONE

	Base	1	2	3	4	5	6	7	8	TOT	VOTO
Pt.max	**20**	**12**	**5**	**8**	**15**	**15**	**5**	**10**	**10**	**100**	**10**
Pt.acq.	**20**										

III B inf **ELETTRONICA** **6° test FILA 2** **gio 26 - 5 - 2011**

COGNOME : …….. NOME : ……

1. Schemi dei LATCH D con Enable e JK con Enable e relative Tavole di Verità.
2. Che cosa fa il circuito CRT in ingresso al Flip - Flop JK ?
3. Disegna e spiega il CRT per fronte di salita del CK, grafici di IN e OUT compresi.
4. Completa il cronogramma di Q , scrivendo nel grafico il nome dei vari comandi :

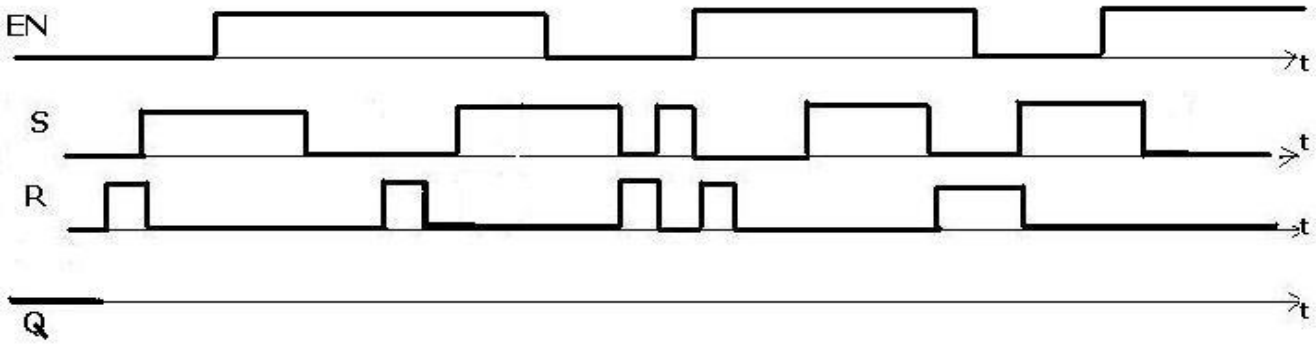

5. Completa il cronogramma di Q , scrivendo nel grafico il nome dei vari comandi :

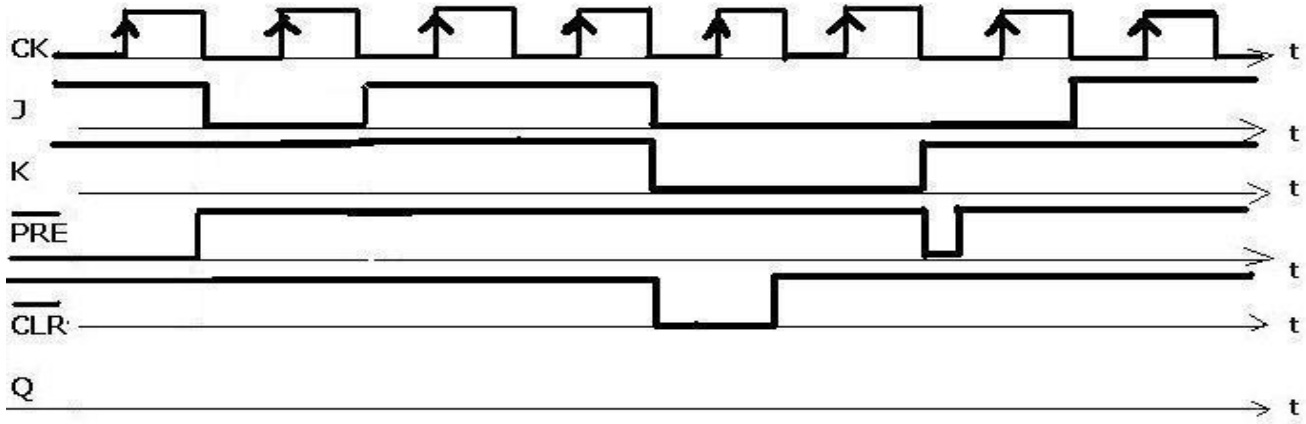

6. Disegnare lo schema circuitale di un Contatore Asincrono DOWN Modulo **16** , utilizzando **FF JK p.e.t.**
7. Per interrompere il conteggio al numero **$(6)_{10}$, compreso,** che modifiche si devono apportare al circuito?
8. Che tipo di conteggio effettua questo circuito e a quale numero ricicla ?

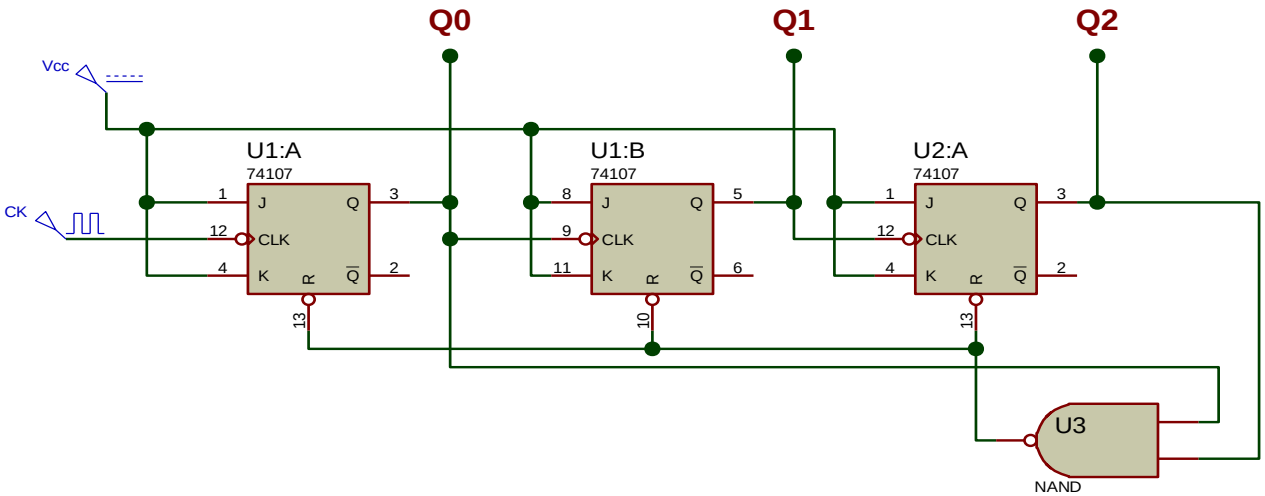

VALUTAZIONE

	Base	1	2	3	4	5	6	7	8	TOT	VOTO
Pt.max	**20**	**12**	**5**	**8**	**15**	**15**	**5**	**10**	**10**	**100**	**10**
Pt.acq.	**20**										